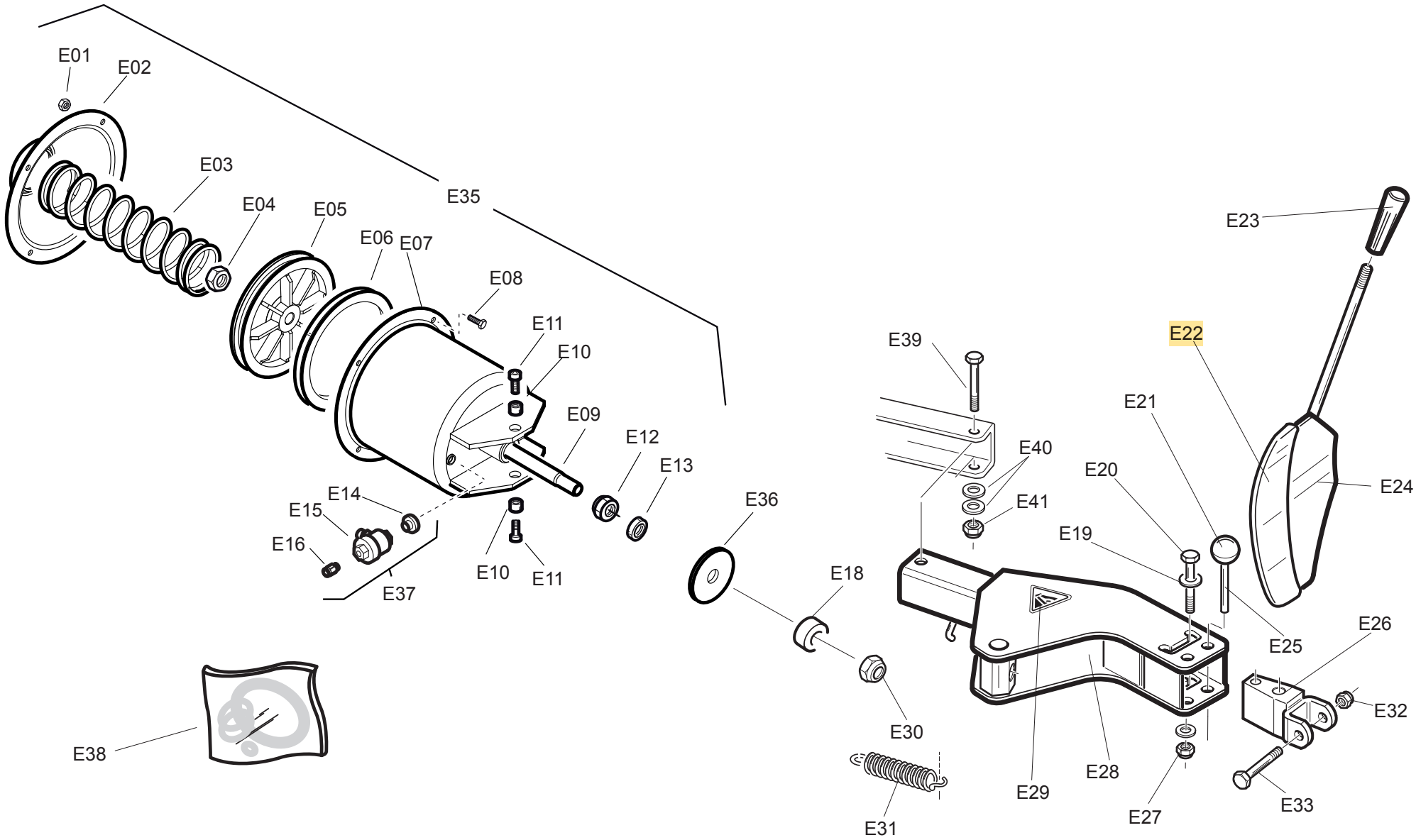

TAV. E

STALLONATORE / BEAD BREAKER

	TAV. E	STALLONATORE / BEAD BREAKER

RS	REF	COD.	DESCRIZIONE	DESCRIPTION
	E01	2-01137	DADO AUTOBLOCCANTE M8	NUT M8
	E02	002200300	COPERCHIO CILINDRO STALLONATORE	BEAD BREAKER CYLINDER COVER
	E03	005600300	MOLLA RICHIAMO PISTONE	SPRING
	E04	2-01174	DADO AUTOBLOCCANTE M18 x 1,5	NUT M18 x 1,5
	E05	3011059	PISTONE CILINDRO STALLONATORE	PISTON
	E06	044000700	GUARNIZIONE A LABBRO	LIPPED GASKET
	E07	061301100	CAMICIA CILINDRO STALLONATORE	BEAD BREAKER CYLINDER
	E08	2-00372	VITE TE M8 x 16	SCREW M8 x 16
	E09	4-602001	STELO CILINDRO STALLONATORE	CYLINDER SHAFT
	E10	001000200	BOCCOLA PER CILINDRO STALLONATORE	BUSH
	E11	2-01033	VITE TCEI M12 x 30	SCREW M12 x 30
	E12	044100500	GUIDA STELO CILINDRO STALLONATORE	PIN GUIDE BUSH
	E13	044000300	GUARNIZIONE A LABBRO	LIPPED GASKET
	E14	043300100	SILENZIATORE 1/4”	SOUND REDUCING 1/4”
	E15	109800200	VALVOLA SCARICO RAPIDO 1/4”	QUICK RELEASE
	E16	3-00461	RACCORDO D 1/8 - T6	UNION D 1/8 - T6
	E17	009414500	TUBO COM. VALVOLE 1” 6 X 4 L=0,3 m.	HOSE 6 X 4
RS	E18	3310960	TAMPONE AMMORTIZZATORE	SHOCK ADSORBER
	E19	2-00215	RONDELLA	WASHER
	E20	2-01105	VTE M14X100	SCREW M14X100
	E21	3305241	POMOLO A SFERA	SPHERIC HANDLE
	E22	456887A	PROTEZIONE PALETTA	BEAD BREAKER BLADE PROTECTION
	E23	005200211	POMOLO A PRESSIONE D14	HANDLE
	E24	126100400A	PALETTA STALLONATRICE	BEAD BREAKER BLADE
	E25	006503900	PERNO	PIN
	E26	4-600955/90	BLOCCHETTO REGOLABILE	ADJUSTABLE BLADE SUPPORT
	E27	2-02706	DADO M14	NUT M14
	E28	4-600954B/90	BRACCIO STALLONATORE	BEAD BREAKER ARM
	E29	000103300	ADESIVO PERICOLO	DANGER ADHESIVE
	E30	2-01174	DADO M18 x 1,5	NUT M18 x 1,5
RS	E31	005600700	MOLLA RICHIAMO STALLONATORE	BEAD BREAKER ARM SPRING
	E32	2-02706	DADO M14	NUT M14
	E33	2-02706	VITE TE M14 x 80	SCREW M14 x 80
	E35	5-600108	CILINDRO STALLONATORE COMPLETO	COMPLETE BEAD BREAKER CYLINDER
	E36	4-602229-1	RONDELLA FINECORSA	WASHER
	E37	5-600636	VALVOLA SCARICO RAPIDO COMPL.	COMPLETE QUICK RELEASE VALVE
RS	E38	5-122657	KIT GUARNIZ CILINDRO STALL S.E.	COMPL. BEAD BREAKER CYLIND GASKET
	E39	2-71325	VITE TE M16X120	SCREW M16X120
	E40	2-01045	RONELLA D. 16	WASHER D. 16
	E41	2-71526	DAD OES. AUTOBLOCC M16	SELF LOCKING NUT M16

RS= RICAMBI CONSIGLIATI / RECOMMENDED SPARES

AGGIORNAMENTI / UPDATE: